部品No.	名称	材質・仕様
①	本体	ＧＲＣ(ガラス繊維強化セメント)／ 複層左官材吹付け仕上げ
②	タイル (上部・下部)	磁器質 ウッドブラウン2・ウッドグレー2・モルタルベージュ・モルタルブラック

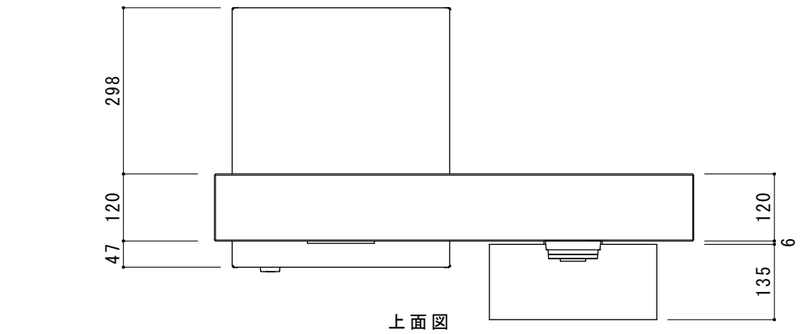

上面図

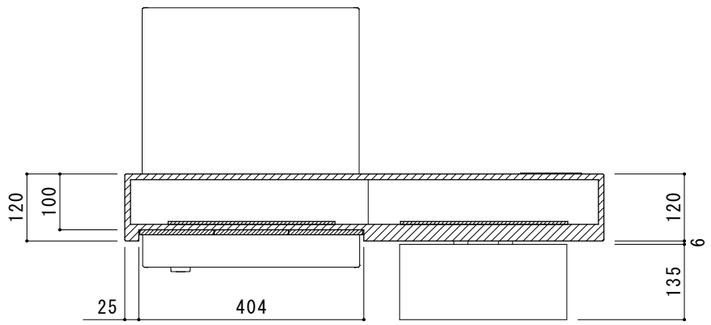

B-B'断面図

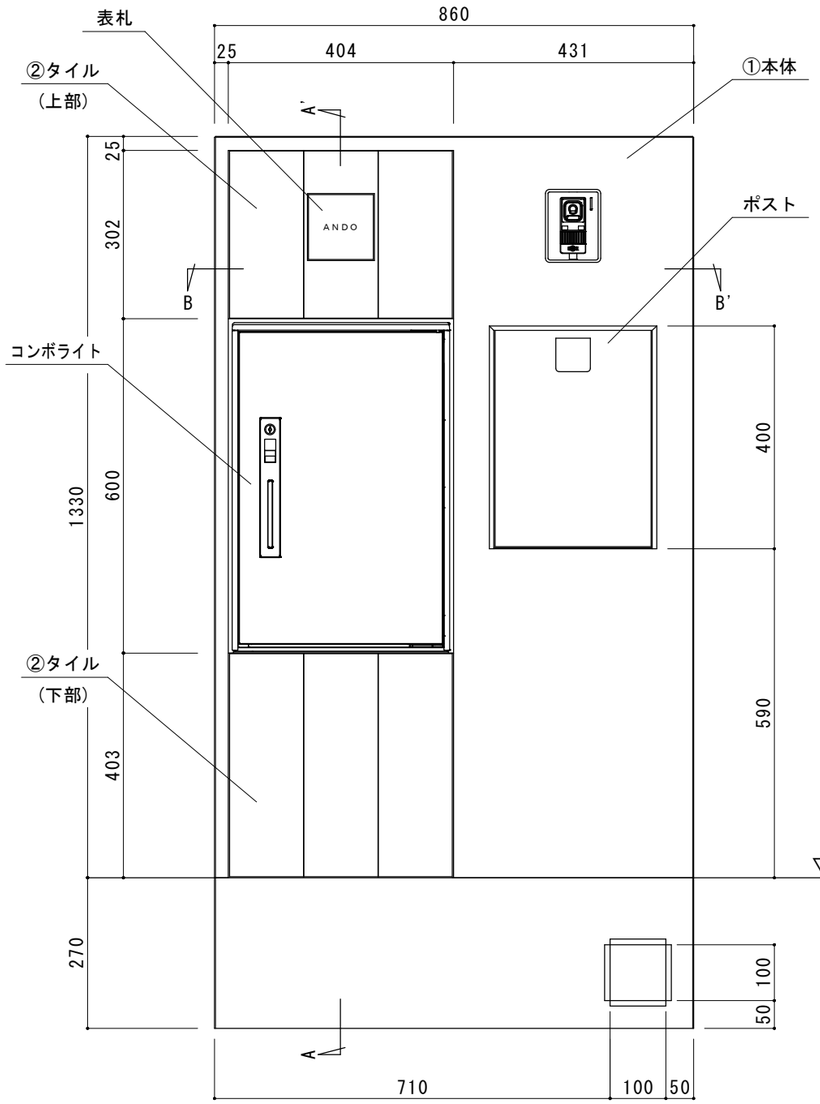

正面図

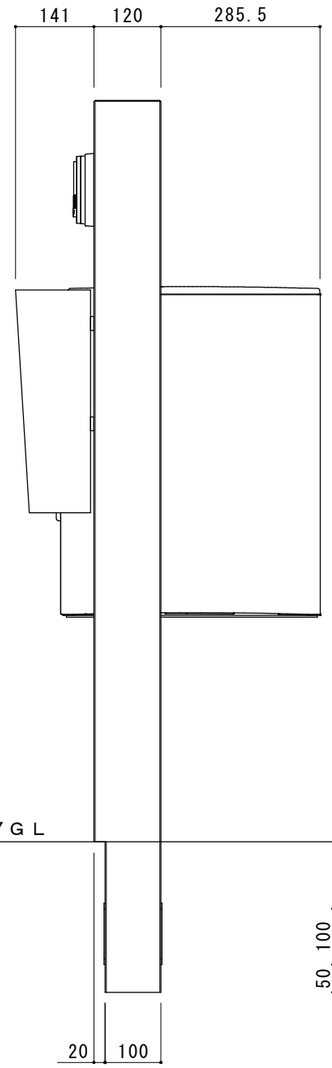

右側面図

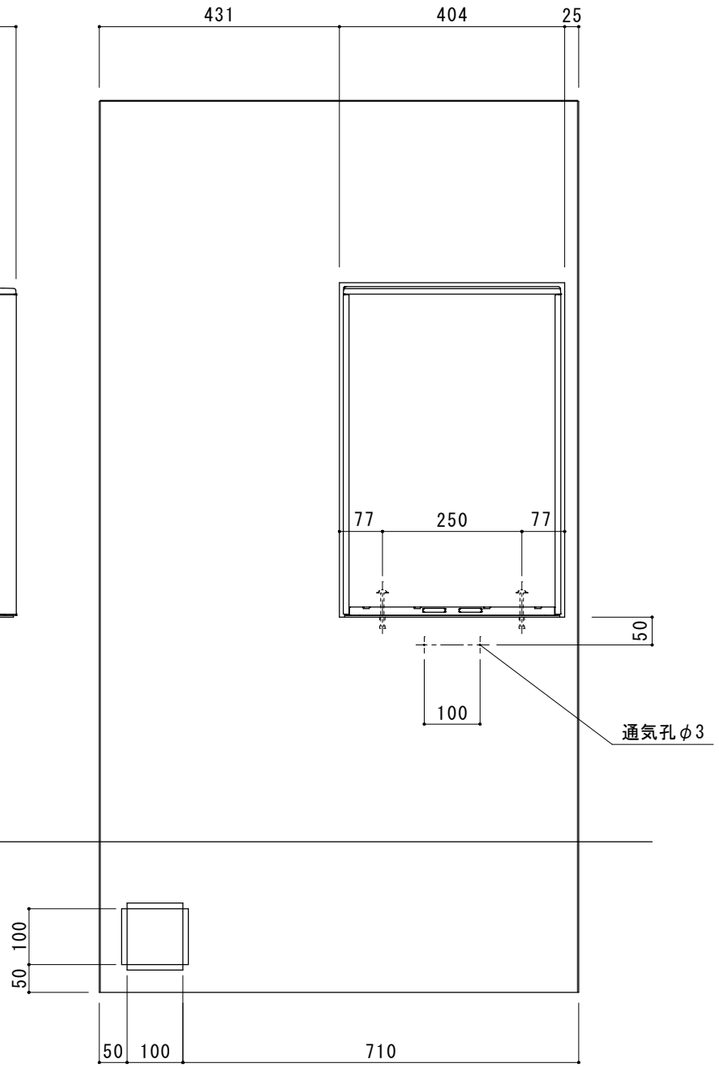

背面図

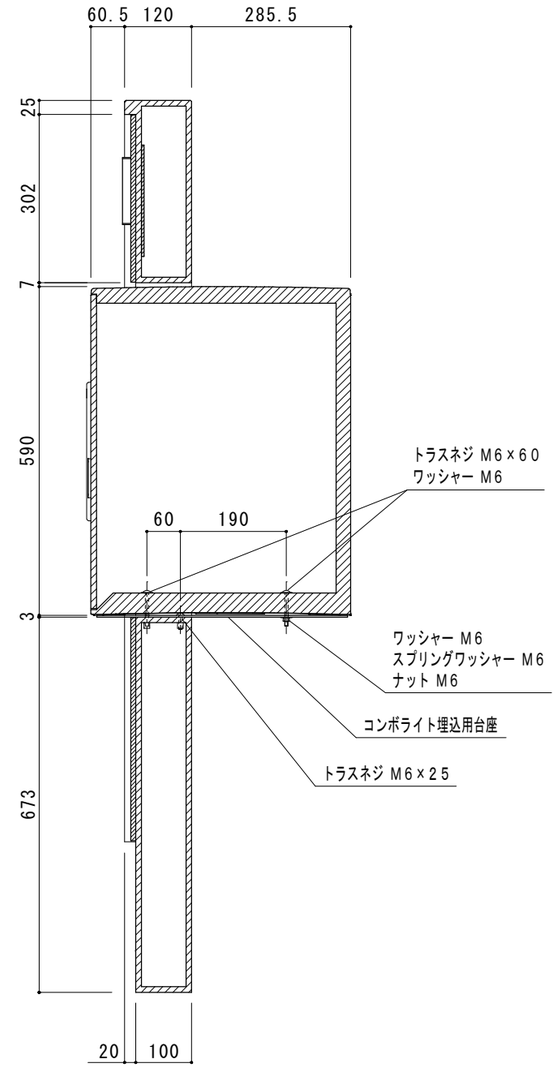

A-A'断面図

寸法誤差／±５

品　名	門柱 レジェール８６０ ホワイト / ブラック タイルなし / ウッドブラウン2 / ウッドグレー2 / モルタルベージュ / モルタルブラック	作成年月日	２０２３．９．２８
品　番	GW-LGR860-WH・GW-LGR860-WH-BR2/GR2/BG/BK GW-LGR860-BK・GW-LGR860-BK-BR2/GR2/BG/BK	縮　尺	１／１０
重　量	タイルなし ２０ ｋｇ / タイルあり ２５ ｋｇ	株式会社 トーシンコーポレーション	