部 品 No.	名　称	材質・仕様
①	本　体	ＧＲＣ（ガラス繊維強化セメント）／ 複層左官材吹付け仕上げ
②	タイル （上部・下部）	磁器質 ウッドブラウン・ウッドグレー・モルタルベージュ・モルタルブラック

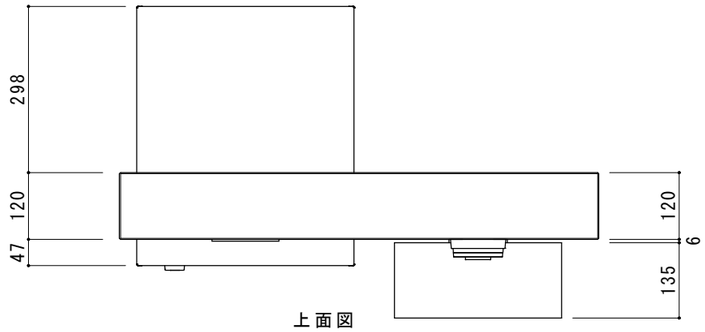

上面図

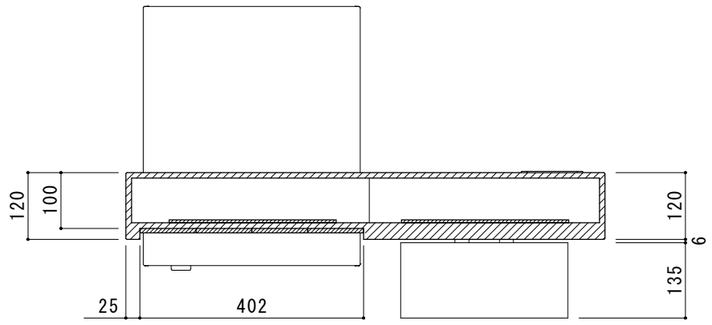

B-B' 断面図

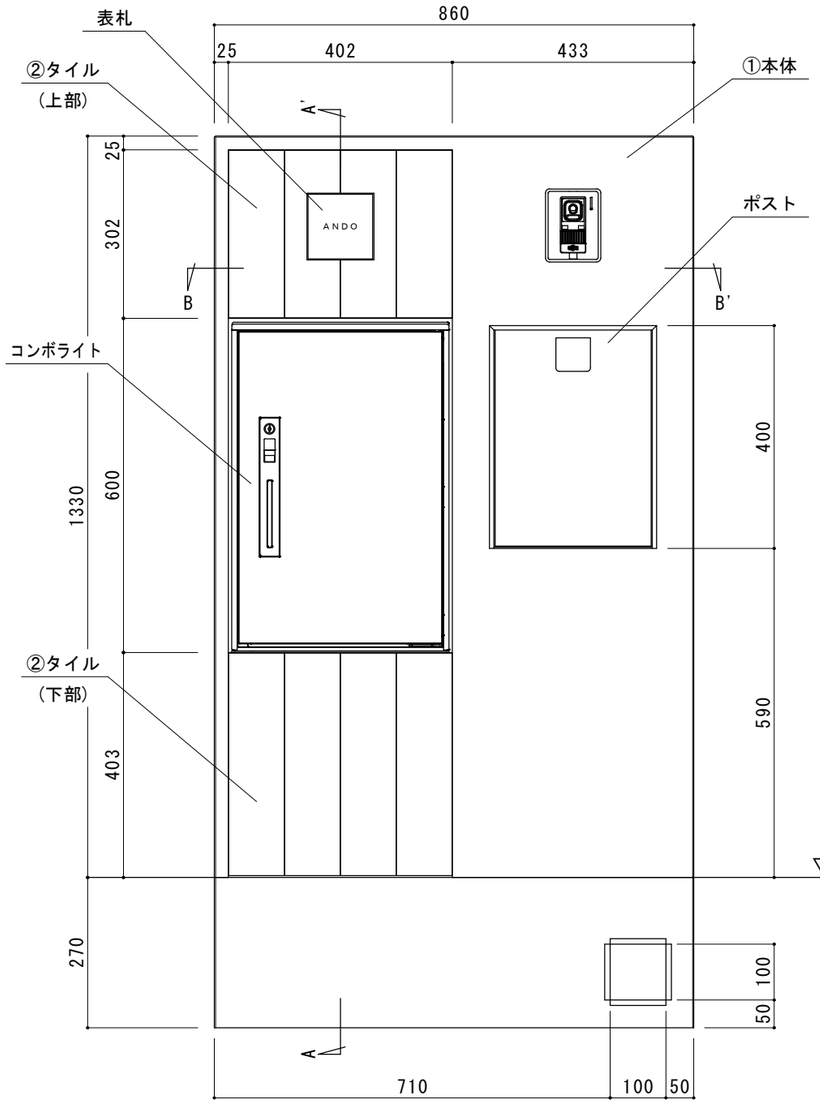

正面図

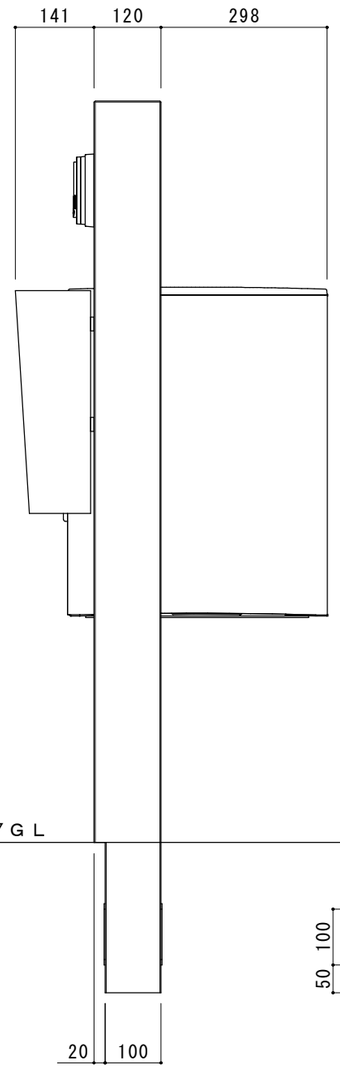

右側面図

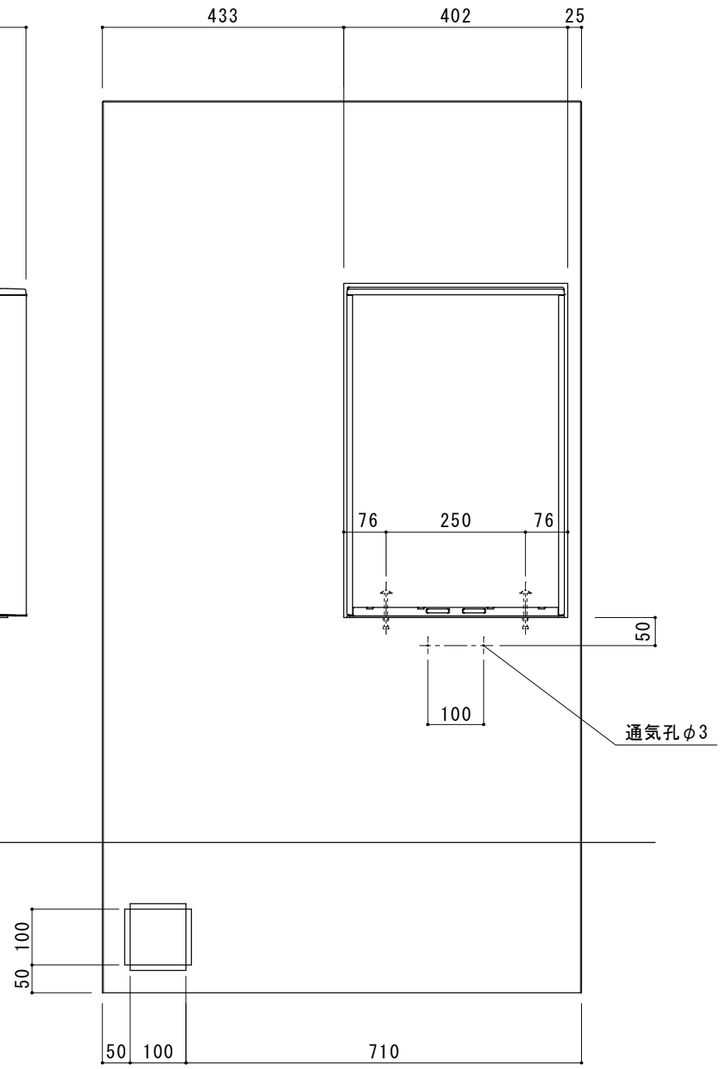

背面図

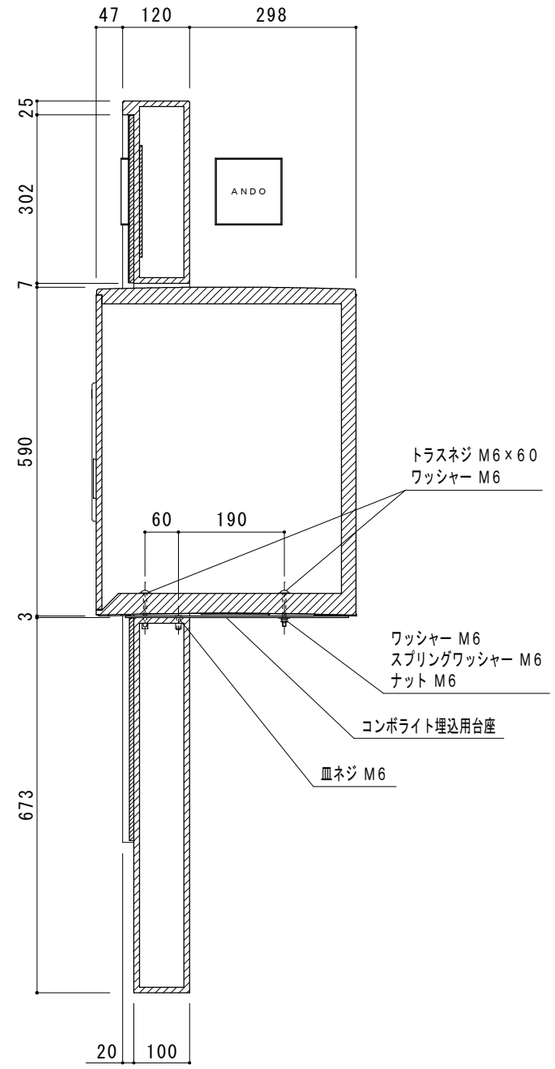

A-A' 断面図

寸法誤差／±５

品　　名	門柱 レジェール８６０ ホワイト ／ ブラック タイルなし ／ ウッドブラウン ／ ウッドグレー ／ モルタルベージュ ／ モルタルブラック	作成年月日	２０２１．９．６
品　　番	GW-LGR860-WH・GW-LGR860-WH-BR/GR/BG/BK GW-LGR860-BK・GW-LGR860-BK-BR/GR/BG/BK	縮　　尺	１／１１
重　　量	タイルなし ２０ ｋｇ ／ タイルあり ２５ ｋｇ	株式会社 トーシンコーポレーション	