訂番	年月日	改　訂　事　項	承認	設変書No.
△1				T.H

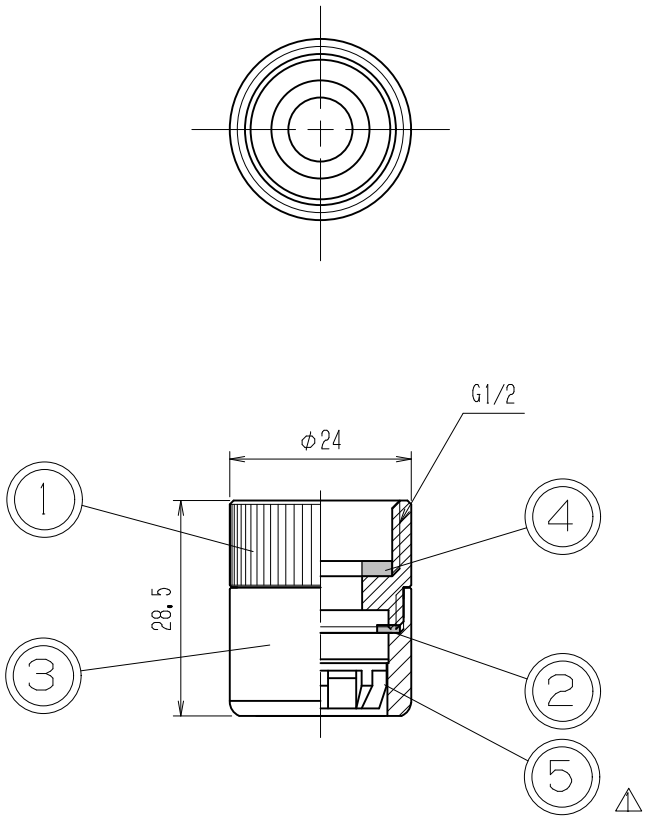

△1

番号	品名	材料	規格番号	記号	個数	部品番号	適用

材料		検図	承認	品番	
表面処理				品名	泡沫アダプター
				図番	尺度 1／1
第三角法 Third Angle Projection					