部 品 No.	名　称	材質・仕様
①	本　体	ＧＲＣ(ガラス繊維強化セメント)／ アクリルシリコン樹脂塗装(ホワイト)
②	笠　木	ＧＲＣ(ガラス繊維強化セメント)／ アクリルシリコン樹脂塗装(ホワイト)
③	木目部	硬質発砲ウレタン／ウレタン樹脂塗装(ホワイト・グリーン・ブラウン)

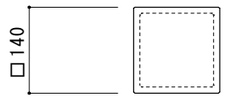

上面図

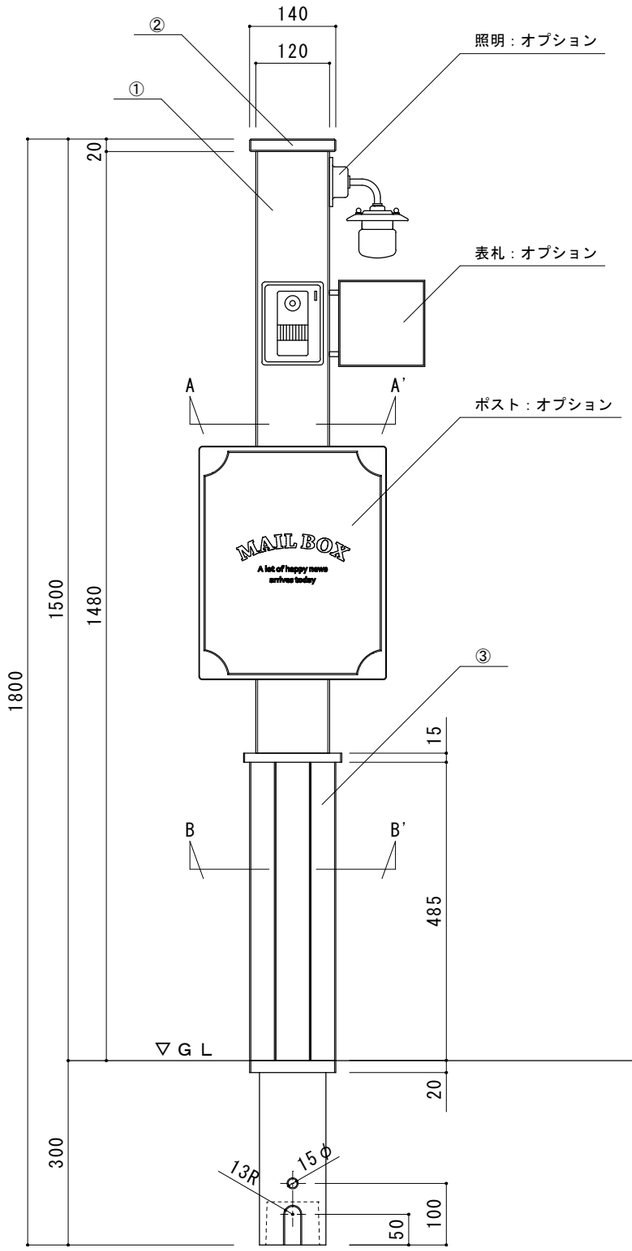

正面図

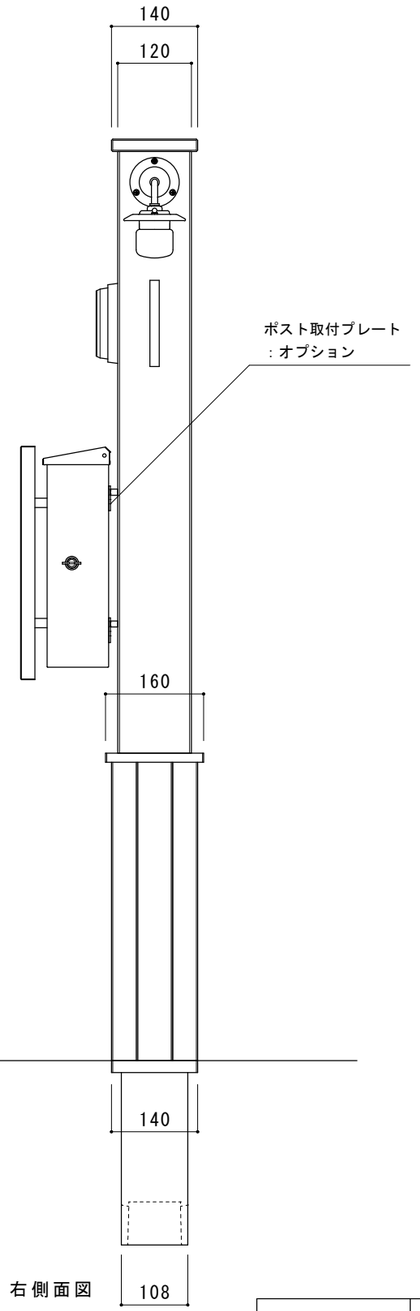

右側面図

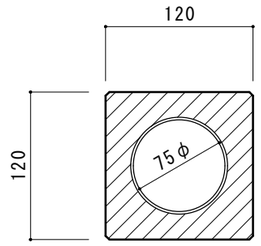

A-A'断面図

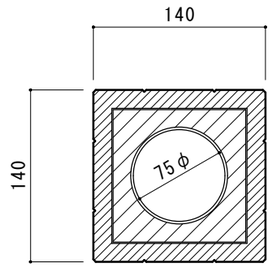

B-B'断面図

寸法誤差／±５

品　　名	ゲートポール ＵＮ ポルト１４０ ホワイト／グリーン／ブラウン	作成年月日	2019.8.30
品　　番	ＥＰ-ＵＮ-ＰＴ１４０-ＷＨ／ＧＮ／ＢＲ	縮　　尺	１／１０
重　　量	２９　Ｋｇ	株式会社 トーシンコーポレーション	