品番	本体		化粧パネル	
	色	仕様	色	仕様
△3 SC−VG3−WH／BR／RD／SV	△3 ホワイト	△3 日塗工 E19-90B 5分艶	ホワイト	日塗工 DN-95
			△3 ブラウン	日塗工 F05-20B
△3 SC−VG4−WH／BR／RD／SV	△3 ブラック	△3 日塗工 FN-15 5分艶	レッド	日塗工 D05-30T
			シルバー	NTK2000-074 1CO シルバーM

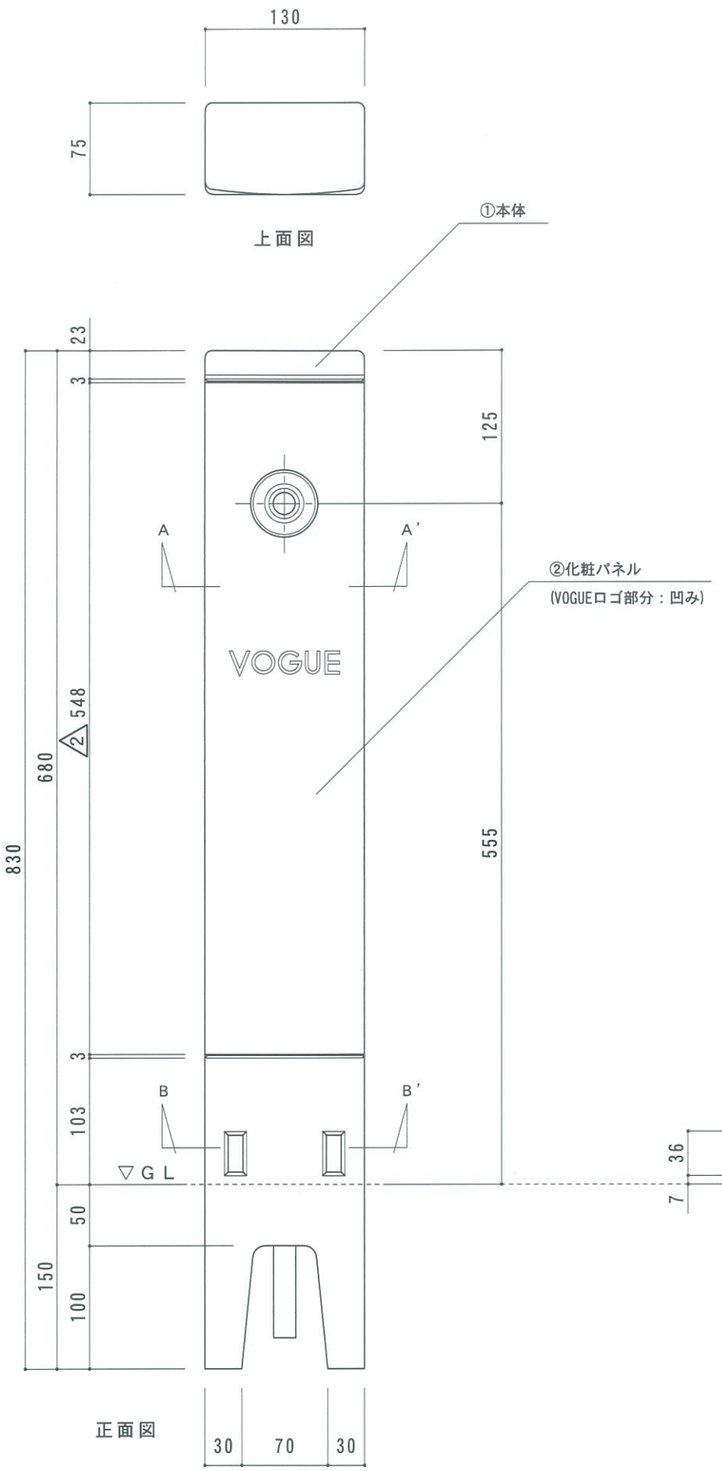

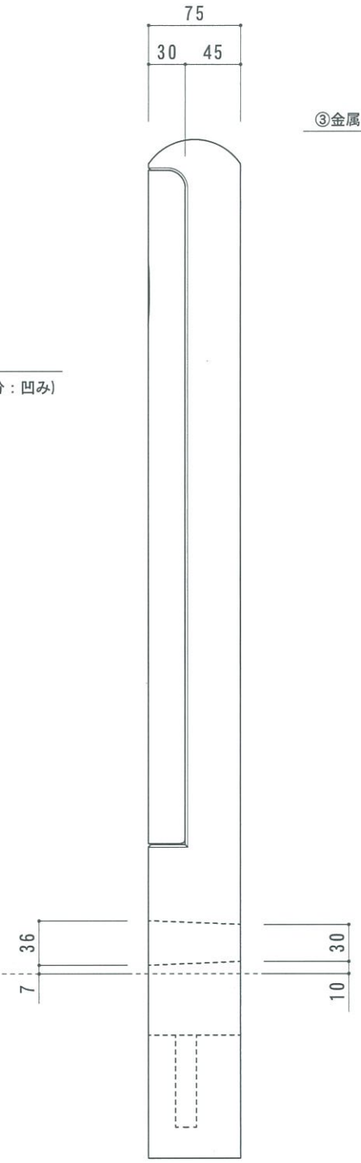

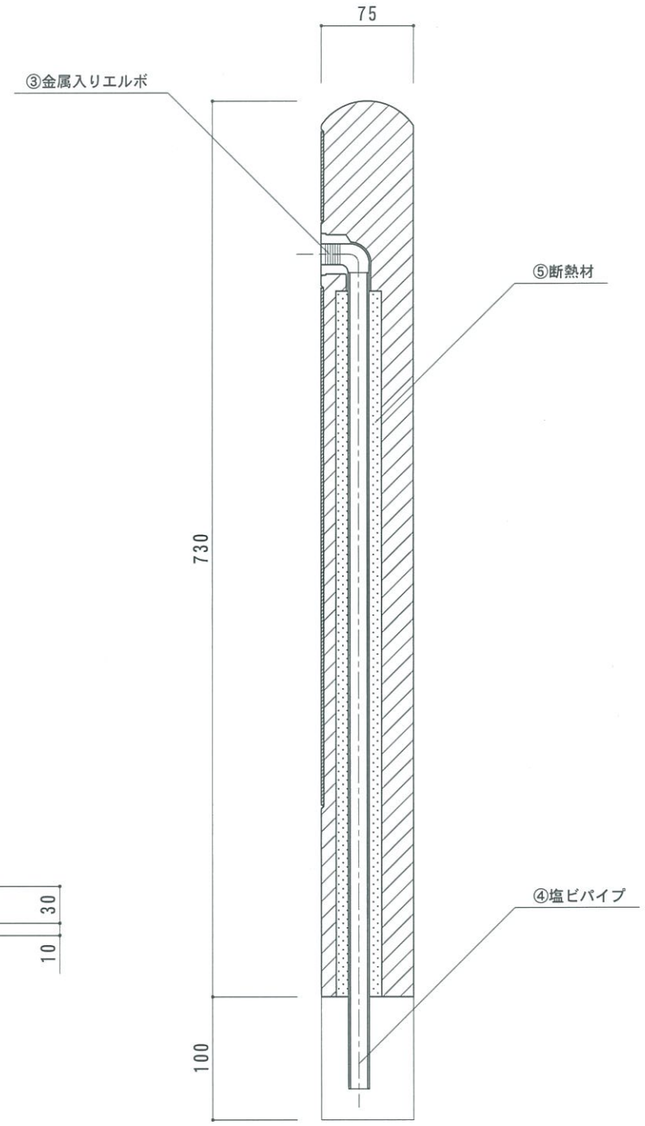

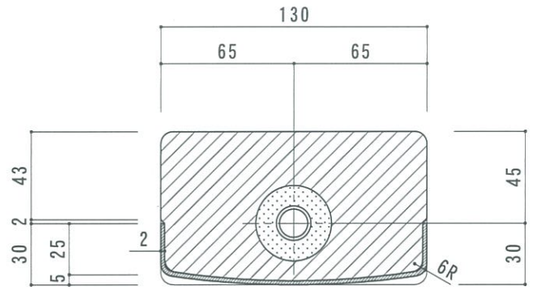

A－A' 断面図 (S＝1／3)

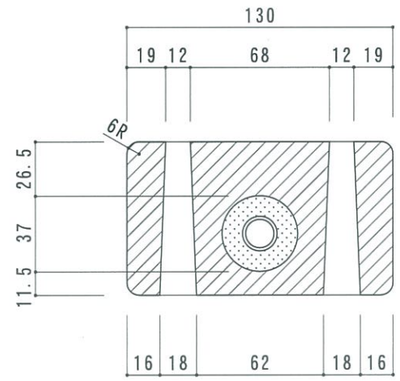

B－B' 断面図 (S＝1／3)

部品No.	名称	材質・仕様
⑤	断熱材	発泡ポリエチレン VP13用
④	塩ビパイプ	HIVP-13 (耐衝撃性硬質塩化ビニル管)
③	金属入りエルボ	HIVP-13 (耐衝撃性硬質塩化ビニル管)
②	化粧パネル	FRP (ガラス繊維強化プラスチック) 着色樹脂成形 △1 (シルバーのみアクリルウレタン樹脂塗装)
①	本体	GRC (ガラス繊維強化セメント) アクリルウレタン樹脂塗装

日付		担当	記事
△1	2010. 12. 29	山内	FRP化粧パネル 仕様変更
△2	2012. 1. 20	新沼	FRP化粧パネル 寸法変更
△3	2013. 3. 18	新沼	本体色、化粧パネル色、品番の変更

寸法誤差／±3

品名	△3 水栓柱 ヴォーグ ホワイト／ブラック (パネル ホワイト／ブラウン／レッド／シルバー)	作成年月日	2009. 4. 20	検図 三澤 新沼
品番	△3 SC−VG3−WH／BR／RD／SV SC−VG4−WH／BR／RD／SV	縮尺	1／5	
重量	11 Kg	株式会社 トーシンコーポレーション		

番号	名称	仕様
③	SUS M8ナット	SUS製　M8ナット×2個 ナット周囲をホットメルトにて接着
△2 ②	ゴム栓付き排水口 VP40用	黄銅製　VP40専用
①	ガーデンパン本体	FRP（ガラス繊維強化プラスチック）製 表面：ゲルコート仕上げ

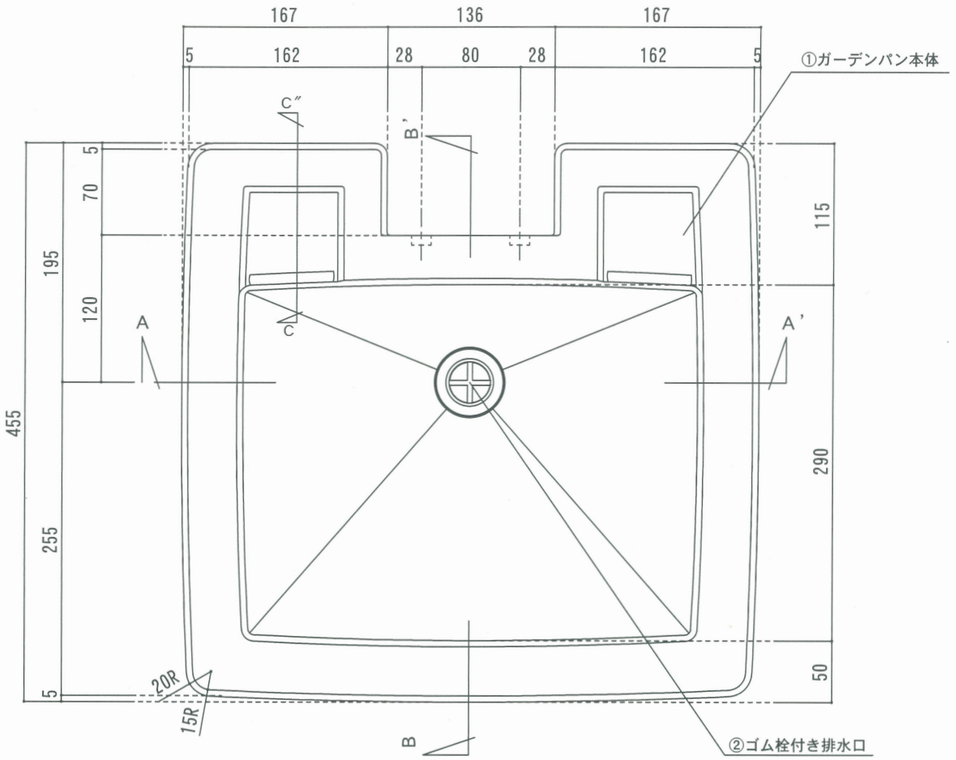

【上面図】

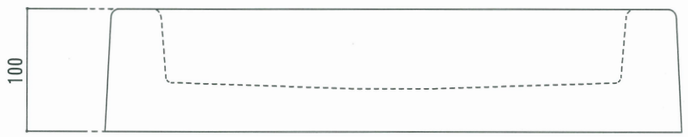

【正面図】

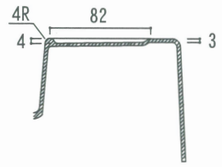

【C－C″ 断面図（S＝1／5）】

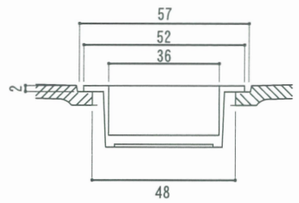

【排水口部分詳細断面図　（S＝1／ 2）】

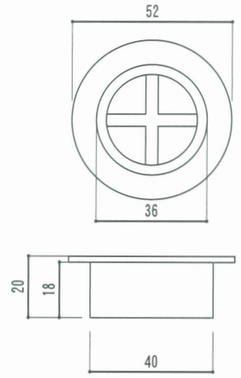

△2 ② 40φ用ゴム栓付風呂栓（2／1）

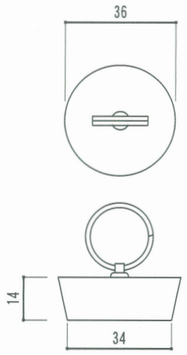

△2 ②ゴム栓（2／1）

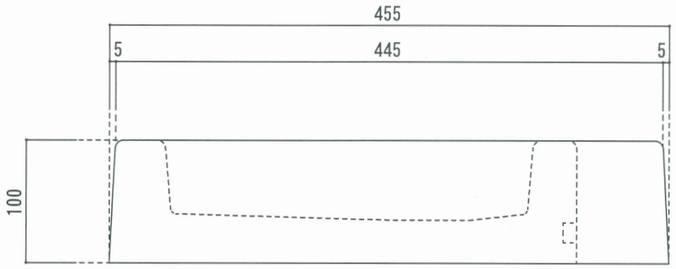

【右側面図】

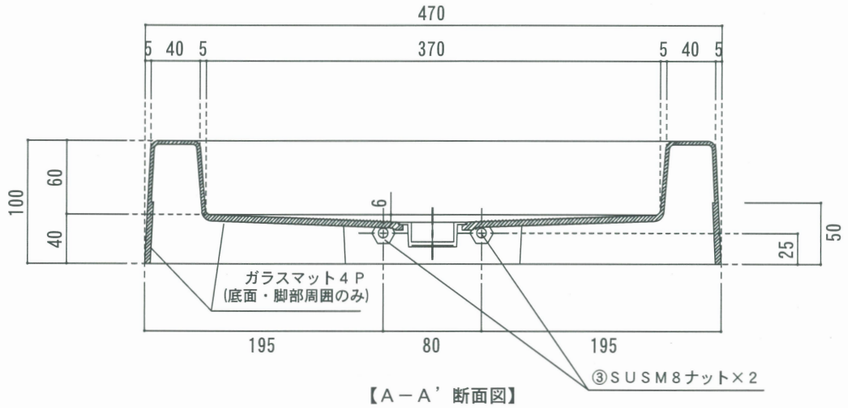

【A－A' 断面図】

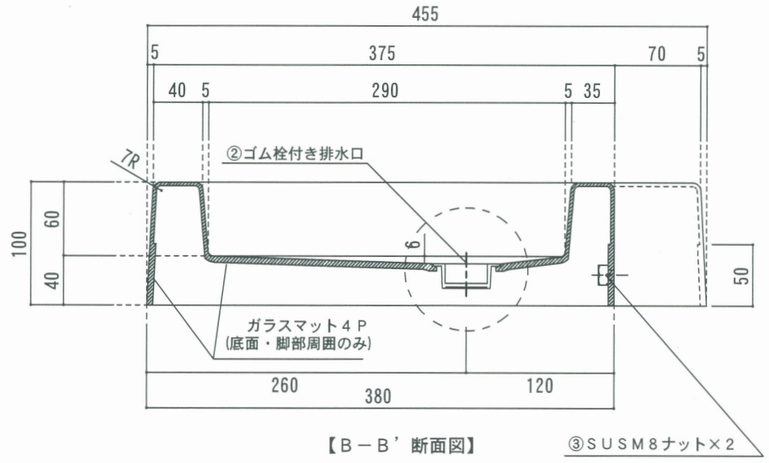

【B－B' 断面図】

日付		担当	記事
△3			
△4			
△2	2014. 09. 19	山内	ゴム栓の同梱に伴い品名・型番・同梱品を変更
△1	2013. 03. 18	新沼	本体色の変更

品　名	△1 △2 ガーデンパン NEWヴォーグ ホワイト／ブラック ゴム栓付	作成年月日	2014. 9. 16	検　図
		重　量	2. 5 Kg	三澤 山内
品　番	GPT－NVGG－WH/BK	縮　尺	1／5　寸法誤差／±3	
		株式会社 トーシンコーポレーション		