訂番	年月日	改　訂　事　項	承認	設変書No.
△				

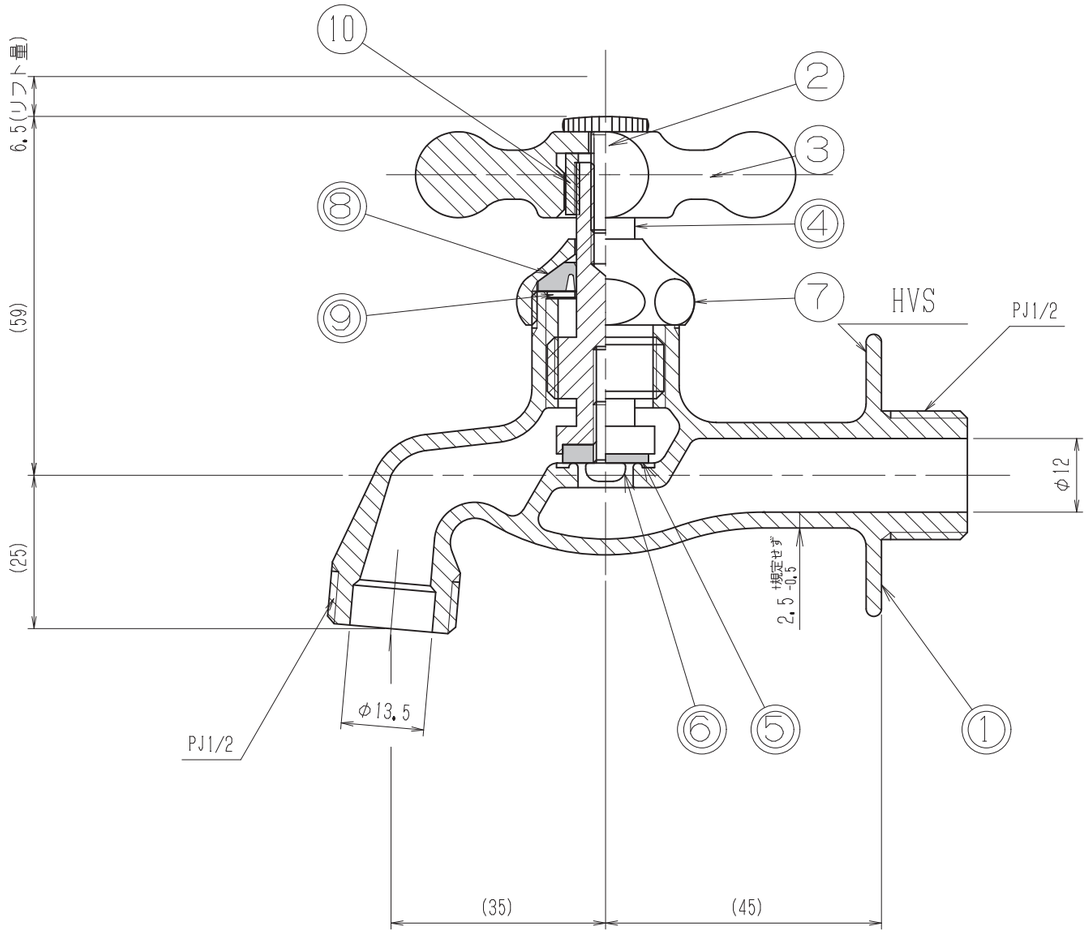

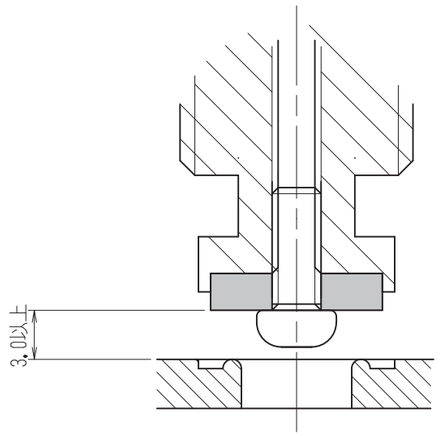

2／1

番号	品　名	材　料	規格番号	記　号	個数	部品番号

材　料	ASSY	検　図	承　認	品　番	K13−ME
出図許可	表面処理			品　名	横水栓（鋳肌メッキ）
	設　計			図　番	尺　度 1／1
	製　図				
	第三角法　Third Angle Projection				