訂番	年月日	改　訂　事　項	承認	設変書No.
⚠				

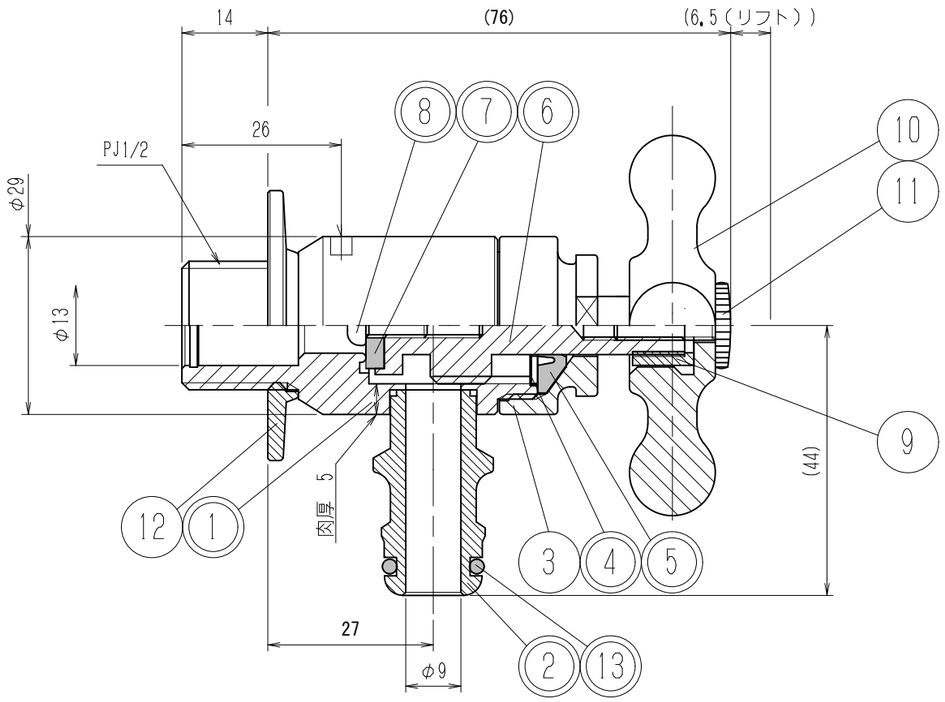

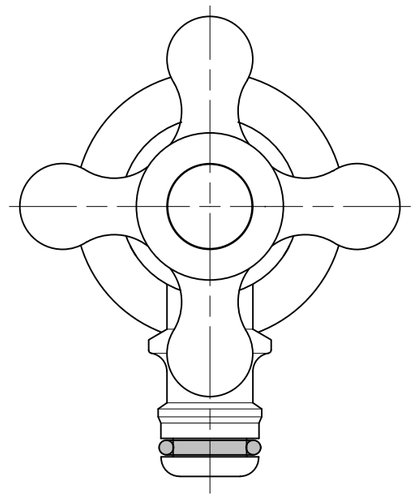

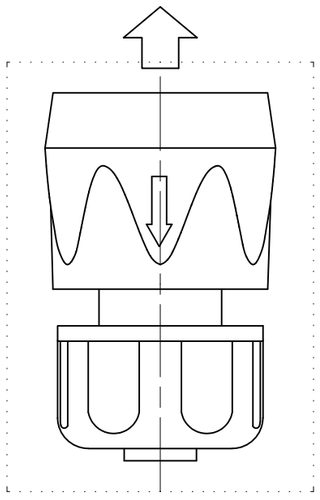

番号	品　名	材　料	規格番号	記　号	個数	部品番号	適　用

出図許可	材　料		検　図	承　認	品　番	G102−M
	表面処理				品　名	ホース接続水栓(メッキ)
	設　計				図　番	尺　度 1／1
	製　図					
	第三角法　Third Angle Projection					