訂番	年月日	改　訂　事　項	承認	設変書No.
△1				

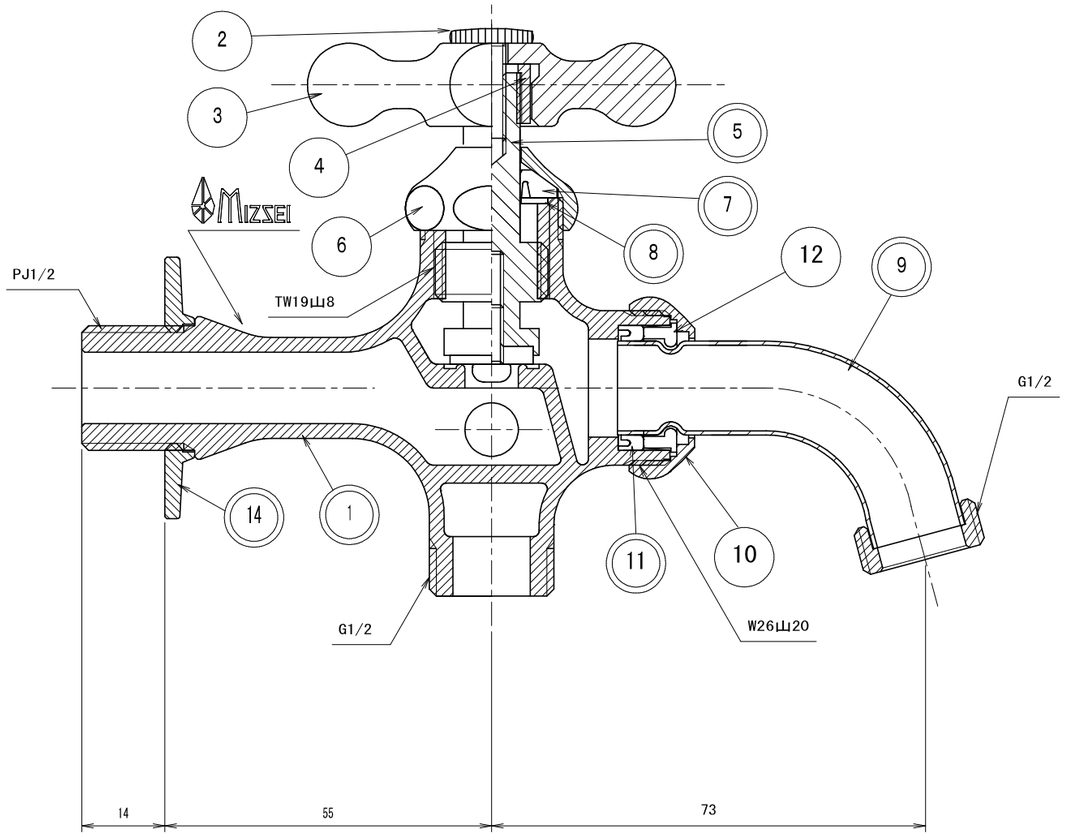

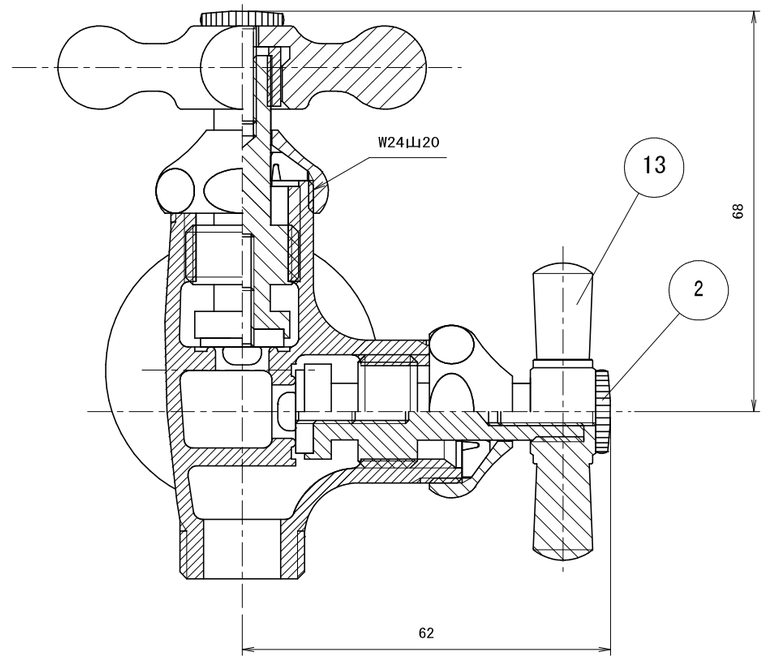

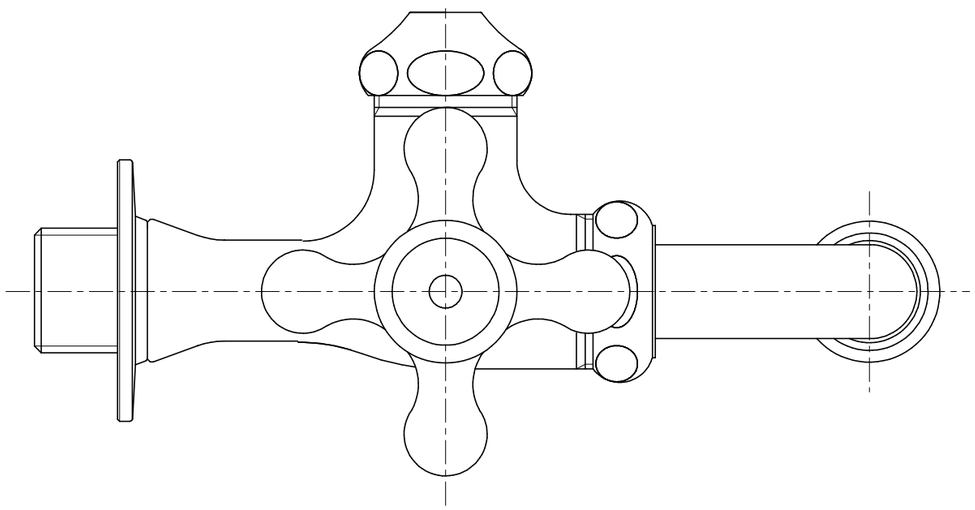

注：部品表の接水部品は○印で示す、又引出し記号には◎印で示す。

	品名	材料	規格番号	記号	個数	部品番号
14	送り座	銅合金棒	ＪＩＳＨ３２５０	Ｃ３６０４ＢＤ	1	ＳＰＺ００９－Ｍ
13	一文字ハンドル（ﾒｯｷ付き）	同合金棒	ＪＩＳＨ３２５０	Ｃ３６０４ＢＤ	1	ＳＳＬ０４５＊
12	樹脂ﾘﾝｸﾞ	合成樹脂		ＰＯＭ	1	８４－１７４
11	Ｕﾊﾟｯｷﾝ	合成ｺﾞﾑ		ＮＢＲ	1	９４－３０
10	ﾊﾟｲﾌﾟ止めﾅｯﾄ	銅合金棒	ＪＩＳＨ３２５０	Ｃ３６０４ＢＤ	1	ＨＲ１０９Ｊ＊
9	Ｇ1/2ﾈｼﾞ付きﾊﾟｲﾌﾟ	銅合金継目無管	ＪＩＳＨ３３００	Ｃ２７００Ｔ	1	ＳＳＰ０１６＊
8	ﾊﾟｯｷﾝ受け	銅合金及び銅合金の板	ＪＩＳＨ３１００	Ｃ２８０１Ｐ	2	Ｈ１０６Ｊ
7	三角ﾊﾟｯｷﾝ	合成ｺﾞﾑ		ＮＢＲ	2	Ｈ１０５Ｊ
6	ﾊﾟｯｷﾝ押え（ﾒｯｷ付き）	銅合金棒	ＪＩＳＨ３２５０	Ｃ３６０４ＢＤ	2	Ｈ１０４Ｊ
5	固定式栓棒（ﾒｯｷ付き）	銅合金棒	ＪＩＳＨ３２５０	Ｃ３６０４ＢＤ	2	Ｈ１０３ＪＫ
4	角インサート	銅合金棒	ＪＩＳＨ３２５０	Ｃ３６０４ＢＤ	1	０４１４５０
3	丸型ﾊﾝﾄﾞﾙ(ﾒｯｷ付き)	銅合金棒		Ｃ３７７１ＢＤ	2	ＳＰＬ００３＊
2	無地ﾋﾞｽ（ﾒｯｷ付き）	銅及び銅合金線	ＪＩＳＨ３２５０	Ｃ２７００Ｗ	2	４２－２９－２
1	胴長二口本体（ﾂﾊﾞ無）	青銅鋳物	ＪＩＳ５１１１	ＣＡＣ４０６	1	Ｚ－ＳＳＨ０９２－Ｍ

材料	ＣＡＣ４０６	検図	承認	品番	ＦＢＤ１３－ＨＩＭＥ
出図許可	表面処理	鋳肌・メッキ仕上げ		品名	二口万能胴長水栓（鋳肌ﾒｯｷ）ホース側一文字ハンドル
	設計	05.03.30		図番	０１１０６０１　尺度 1／1
	製図	22.05.20			
	第三角法　Third Angle Projection				